Ферма Фм–1

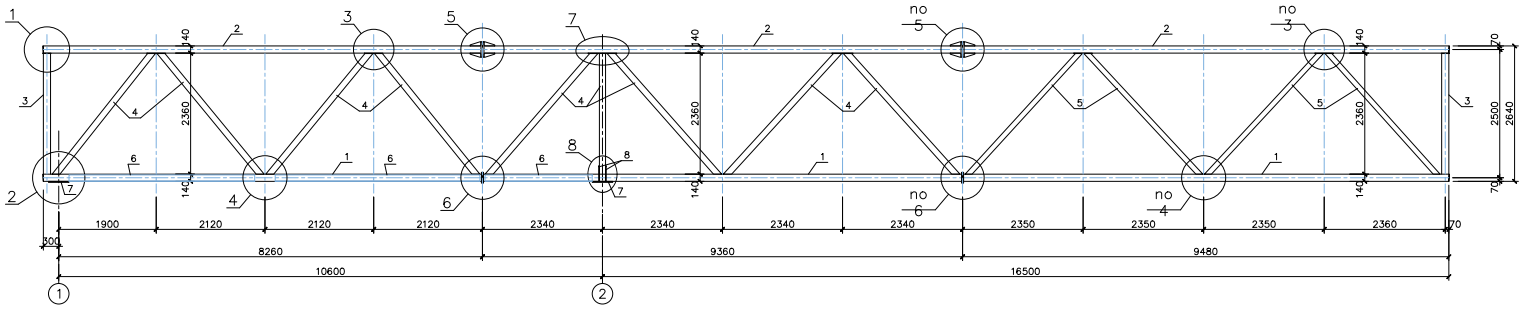

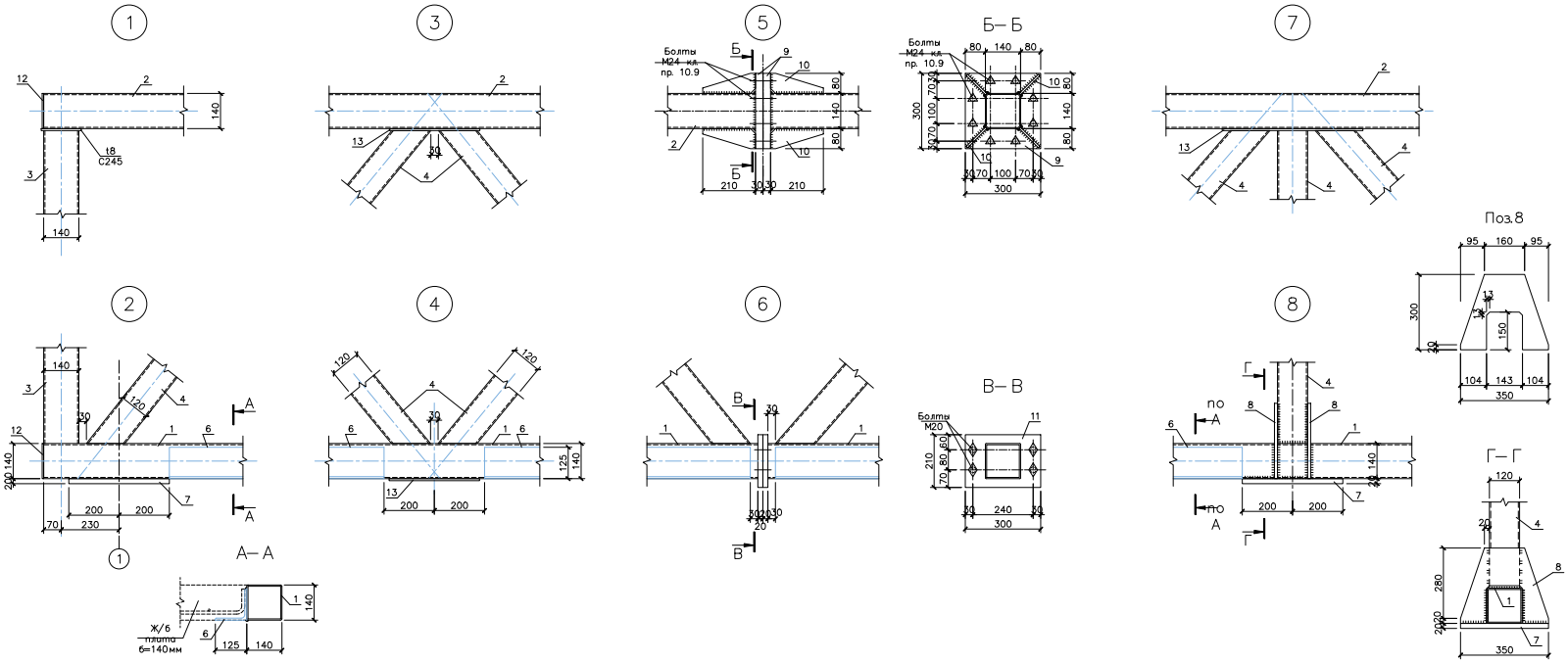

Спецификация материалов на ферму Фм–1

Марка поз.	Обозначение	Наименование	Кол. шт.	Вес ед. кг.	Примеч.
1	ГОСТ 30245–2003	∠140х140х14, $L_{общ}$=27,4м	–	16,76	459,2кг
2	-----//-----	∠140х140х14, $L_{общ}$=27,4м	–	16,76	459,2кг
3	-----//-----	∠140х140х14, L=2352	2	39,4	78,8кг
4	-----//-----	∠120х120х14, $L_{общ}$=28,0м	–	14,25	399,0кг
5	-----//-----	∠100х100х8, $L_{общ}$=13,2м	–	11,73	154,8кг
6	ГОСТ 8509–93	L125х125х8, $L_{общ}$=9,7м	–	15,46	150,0кг
7	ГОСТ 19903–2015	–20х350х400 (С355)	2	22,0	44,0кг
8	-----//-----, см. данный лсит	–12х300х350 (С245)	2	5,4	10,8кг
9	ГОСТ 19903–2015	–30х300х000 (С355)	4	21,2	84,8кг
10	-----//-----	–8х110х210 (С245)	16	1,45	23,2кг
11	-----//-----	–20х210х300 (С355)	4	9,89	39,6кг
12	ГОСТ 19903–2015	–6х140х140 (С245)	4	0,92	3,7кг
13	ГОСТ 19903–2015	Лист. сталь t8 (С245)	2,4	62,8	150,7кг
		Сварные швы (1%)	–	–	20,6кг
		ИТОГО:	–	–	2078,4кг

1. Материал элементов фермы – сталь по ГОСТ 27772–2015 (С245). Поз. 7, 9, 11 – из стали С355.
2. Неоговоренные швы h=5мм.
3. Сварные швы выполнять полуавтоматической сваркой в углекислом газе сварочной проволокой СВ 08Г2С по ГОСТ 2246–70.
4. Все металлические конструкции ферм окрасить эмалью ПФ–115 (2 слоя) по ГОСТ 6465–76 по грунтовке ГФ–021 по ГОСТ 25129–2020.

5/04–23–КЖ18

Изм.	Кол.уч.	Лист	N док.	Подпись	Дата
ГИП		Кулаков			29.08.24
Гл. констр.		Паленый			29.08.24
Исполнит.		Паленый			29.08.24
Н. контр.		Рукинова			29.08.24

Лагуна (позиции 30, 31 по ГП)

Стадия	Лист	Листов
Р	5	

Ферма Фм–1

ООО "ГЕОпроект"